-
-
-
-
-
-
-
-
-
-

PAUWAY
PAUWAY博威

-

-
-
-
-

-

Genset Controller
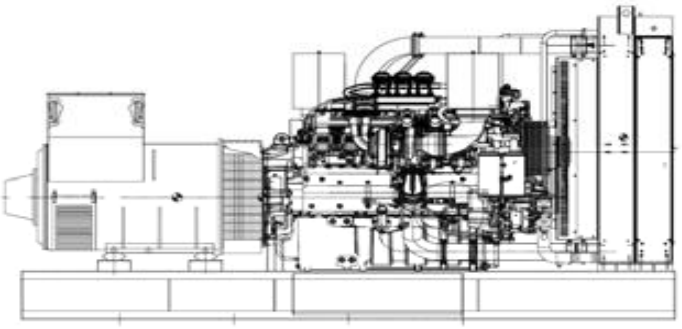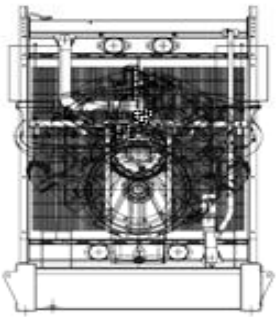
InteliCompact
ComAp